Electrolux PROFESSIONAL

Modular Cooking
Gasspis 4 Brännare + Elugn, 800 MM

Produkt #

Modell #

Namn #

SIS #

AIA #



371003 (E7GCGH4CE0)	Gasspis. Golvmodell. 800mm. 4 öppna brännare (4x5,5kW). Elugn (6kW).
371125 (E7GCGH4CEN)	* NOT TRANSLATED *

Kort specifikation

Pos.

Gasspis (800 mm) i golvmodell med 4 öppna brännare (4x5,5kW), för användning med naturgas, gasol eller stadsgas. Anpassad för anslutning underifrån eller bakifrån, och för montering mot enheter i Electrolux 700-serie. Utrustad med elugn (6kW) placerad under spis.

Robust konstruktion i rostfritt stål
Toppskiva (1,5mm tjock) och frontpanel i rostfritt stål (AISI 304)
Galler i gjutjärn
Flower Flame brännare anpassar sig efter kokkärlets storlek för effektivare uppvärmning och ökad energisparning
Elektrisk ugn med separata termostater för elementen i övre sidan och botten av ugnen
Brännare utrustad med tändsäkring och pilotlåga för varje brännare
Justerbar temperatur från +140°C till +300°C
Ugnsutrymme i rostfritt stål med 3 gejderpar anpassade för GN-galler (2/1)
I höjdled justerbara fötter upp till 50 mm, i rostfritt stål (AISI 304)

Kapslingsklass: IPX4
Levereras med 1 GN-galler (2/1) i krom

.

Modular Cooking
Gasspis 4 Brännare + Elugn, 800 MM

Huvudfunktioner

- Enheten har fötter i rostfritt stål med höjdjustering på upp till 50 mm.
- De fyra 5,5 kW högeffektiva blomformade flambrännarna gör att flamman kan anpassa sig efter olika stora kokkärl.
- Gasprodukt som levereras för användning med naturgas eller gasol, omvandlingsmunstycken levereras som standard.
- Stort kastrullstöd i gjutjärn (rostfritt stål finns som tillval) med långa mittfenor som gör att såväl stora som små kastruller kan användas.
- Pannstöden i gjutjärn kan diskas i maskin.
- Brännare med lågregulator.
- Släckskyddsmekanism på brännare skyddar mot gasläckage om lågan släcks oavsiktligt.
- Skyddad indikeringslampa.
- Nedre facket har en elektrisk standardugn under basplattan. Ugnsutrymmet i rostfritt stål har skenor i 3 nivåer för 2/1 GN hyllor (2 ångplåtar) och ribbad emaljerad basplatta i stål.
- Ugnstermostat som kan justeras mellan 140 och 300 .
- Dubbla dörrar med pressad invändig panel isolerar värme.
- Kapslingsklass IPX 4.

Konstruktion

- Utvändiga paneler i rostfritt stål med Scotch Brite-behandling.
- 1,5 mm tjockt pressat rostfritt stål
- Rät vinkel mellan enheterna för att undvika utrymmen där smuts kan tränga in.

Medföljande tillbehör

- 1 av Galler, förkromat, GN2/1 till ugn PNC 164250

Övriga Tillbehör

- Galler, förkromat, GN2/1 till ugn PNC 164250 ❑
- Tätningssats PNC 206086 ❑
- Avloppsavskiljare, 150 mm PNC 206132 ❑
- Tätningsring till avgasrenare diameter 150 PNC 206133 ❑
- Kit m 4 hjul varav 2 svängbara med broms PNC 206135 ❑
- Fotsats PNC 206136 ❑
- Frontsockelplåt för installation på betongsockel, 800 mm PNC 206148 ❑
- Frontsockelplåt för installation på betongsockel, 1000 mm PNC 206150 ❑
- Frontsockelplåt för installation på betongsockel, 1200 mm PNC 206151 ❑
- Frontsockelplåt för installation på betongsockel, 1600 mm PNC 206152 ❑
- Frontsockelplåt, rostfri, 800 mm PNC 206176 ❑
- Frontsockelplåt, rostfri, 1000 mm PNC 206177 ❑
- Frontsockelplåt, rostfri, 1200 mm PNC 206178 ❑
- Frontsockelplåt, rostfri, 1600 mm PNC 206179 ❑
- 4 fötter för installation på cementsockel PNC 206210 ❑
- Avgasrenare PNC 206246 ❑
- Ett par sidosocklar (för installation rygg mot rygg) PNC 206249 ❑
- Slät stekhäll för en brännare. OBS: endast hälften av antalet brännare får täckas PNC 206260 ❑
- Räfflad stekhäll för en brännare. OBS: endast hälften av antalet brännare får täckas PNC 206261 ❑
- Slät kokhäll för en brännare. OBS: endast hälften av antalet brännare får täckas PNC 206264 ❑
- 2 st sidosockelplåtar för betonginstallation PNC 206265 ❑
- Blandare med rörlig kran (förlängning ingår ej) PNC 206289 ❑
- Förlängningsrör till vattenkran 700 line PNC 206291 ❑
- Rostfritt galler för två brännare PNC 206297 ❑
- Skorsten 800 mm till XP700 & 900 PNC 206304 ❑
- Höger och vänster sidoräcke. PNC 206307 ❑
- Bakre ledstång, 800 mm, Marin PNC 206308 ❑
- Wokstöd för gasbrännare - 700/900 PNC 206363 ❑
- Stödskena till underskåp för minskat antal ben/hjul, 400mm (endast för 371125) PNC 206366 ❑
- Stödskena till underskåp för minskat antal ben/hjul, 800mm PNC 206367 ❑
- Stödskena till underskåp för minskat antal ben/hjul, 1200mm PNC 206368 ❑
- Stödskena till underskåp för minskat antal ben/hjul, 1600mm PNC 206369 ❑
- Stödskena till underskåp för minskat antal ben/hjul, 2000mm PNC 206370 ❑
- Ryggplåtar, 800mm PNC 206374 ❑
- Ryggplåtar, 1000mm PNC 206375 ❑
- Ryggplåtar, 1200mm PNC 206376 ❑
- 2 st sidopaneler höjd 700 djup 700mm PNC 216000 ❑
- Fronträcke, rostfritt, 800 mm PNC 216047 ❑
- Fronträcke, rostfritt, 1200 mm PNC 216049 ❑
- Fronträcke, rostfritt, 1600 mm PNC 216050 ❑
- Portioneringshylla/ räcke, rostfritt, 800 mm (bred) PNC 216186 ❑

Företaget förbehåller sig rätten att göra ändringar i de produkter utan föregående meddelande.

Modular Cooking
Gasspis 4 Brännare + Elugn, 800 MM

Front

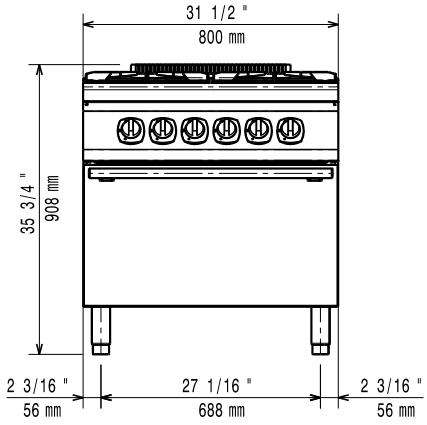

Sida

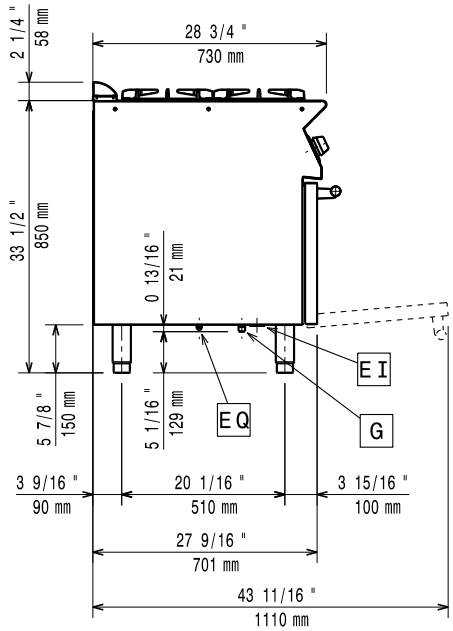

EI = Elektrisk anslutning
G = Gasanslutning

Topp

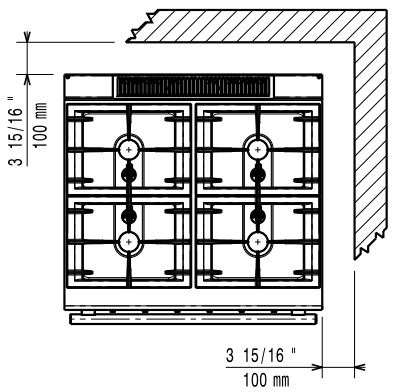

Elektricitet

Spänning:	
371003 (E7GCGH4CE0)	380-400 V/3 ph/50-60 Hz
371125 (E7GCGH4CEN)	230 V/3 ph/50-60 Hz
Effekt, max:	6 kW
Total watt:	6 kW

Gas

Gas, effekt:	22 kW
Standardgasleverans	Natural Gas
Gastyp alternativ:	LPG; Stadsgas
Gasintag:	1/2"

Viktig information

If appliance is set up or next to or against temperature sensitive furniture or similar, a safety gap of approximately 150 mm should be maintained or some form of heat insulation fitted.

Ugnstemperatur input:	6 kW
Ugnens arbetstemperatur:	140 °C MIN; 300 °C MAX
Ugnens invändiga dimensioner (bredd):	540 mm
Ugnens invändiga dimensioner (höjd):	300 mm
Ugnens invändiga dimensioner (djup):	650 mm
Nettovikt:	
371003 (E7GCGH4CE0)	88 kg
371125 (E7GCGH4CEN)	80 kg
Fraktvikt:	
371003 (E7GCGH4CE0)	102 kg
371125 (E7GCGH4CEN)	103 kg
Frakthöjd:	
371003 (E7GCGH4CE0)	1080 mm
371125 (E7GCGH4CEN)	1140 mm
Fraktbredd:	820 mm
Fraktdjup:	860 mm
Fraktvolym:	
371003 (E7GCGH4CE0)	0.76 m³
371125 (E7GCGH4CEN)	0.8 m³
Effekt främre brännare:	5.5 - 5.5 kW
Effekt bakre brännare	5.5 - 5.5 kW
[NOT TRANSLATED]	N7CG
Bakre brännare mått - mm	Ø 60 Ø 60
Främre brännare mått - mm	Ø 60 Ø 60

Företaget förbehåller sig rätten att göra ändringar i de produkter utan föregående meddelande.